PYTEL
firma inżynieryjno usługowa

profesjonalny serwis dla przemysłu

ALP 01 jednopunktowa, automatyczna smarownica

AUTOL

Firma Inżynieryjno – Usługowa PYTEL
44 - 230 Stanowice, ul. Szkolna 19
tel./faks +48 32 4295409
e-mail: biuro@pytel.com.pl
NIP 642-100-11-70

1. Wprowadzenie

- Pompa smarująca ALP 01 przeznaczona jest do automatycznego, punktowego smarowania urządzenia, łożyska itp.
- Ciśnienie robocze nie przekracza 4MPA
- Pompa smarująca ALP 01 to niewielkich rozmiarów urządzenie, które można przyłączyć bezpośrednio do punktu smarowania lub podłączona do układu smarowania.
- Pompa smarująca ALP 01 oferowana jest w różnych modelach. Urządzenie odpowiednie dla energetyki wiatrowej, energetyki, górnictwa, metalurgii, obrabiarek, przemysłu tekstylnego, spożywczego, pojazdów komercyjnych, maszyny budowlanych itp.

2. Parametry techniczne

2.1 Model pompy

Pompa smarująca ALP 01 – parametry techniczne znajdują się na tabliczce znamionowej. Na przykład

ALP 01 — 500

Model：ALP 01

Pojemność:

120：pojemnik 120ml

250：pojemnik 250ml

500：pojemnik 500ml

2.2 Parametry techniczne

Nr	Dane	Parametry techniczne
1	Ciśnienie wyjściowe	2Mpa
	Maksymalne ciśnienie	4MPa
2	Pojemność	500ml\250ml\120ml
3	Smar	NLGI#000 -NLGI#2
4	Napięcie	3.6V
5	Temperatura	-20℃～60℃
	Przyłącze	R3/8(standard)
6	Czas pracy	1, 3, 6, 12, 24 miesiące (5 modeli)
7	500ml wymiary	285mm×85mm（H*D）
	250ml wymiary	225mm×85mm（H*D）
	120ml wymiary	195mm×85mm（H*D）
10	Ochrona antykorozyjna	C4H
11	Monitor/kontroler	wbudowany
12	Monitor/kontroler	LED obraz：status czasu pracy

3.

4. Jednopunktowa pompa smarująca

3.1 Budowa pompy ALP 01

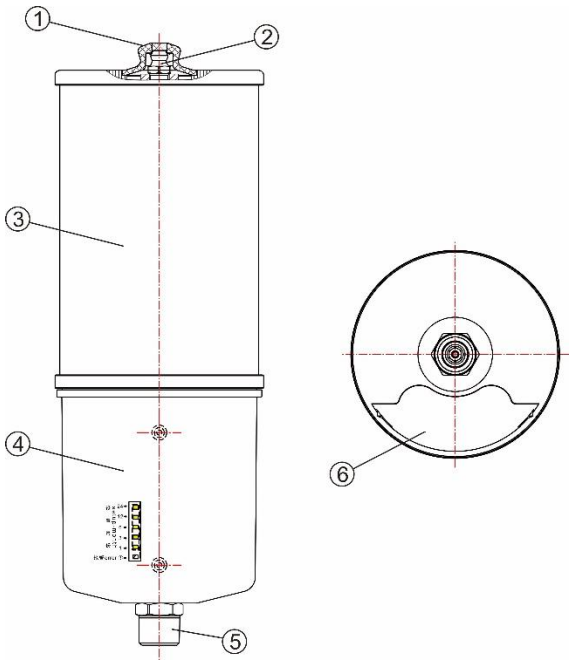

① Zatyczka magnetyczna - ściągnij zatyczkę przed napełnieniem
② Złączka do napełniania
③ Zbiornik
④ Głowica pompy
⑤ Zawór łączący
⑥ Bateria: wymienna

3.2 Wymiary techniczne

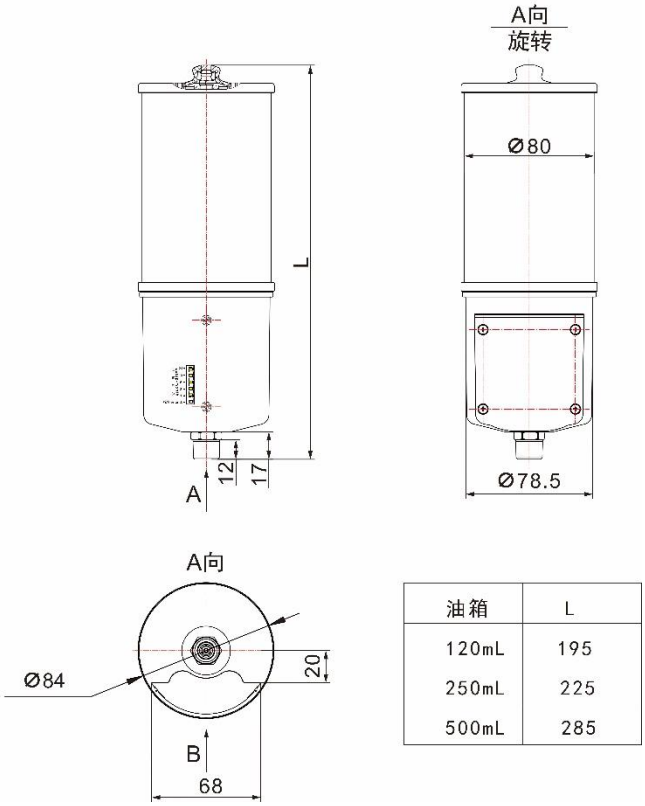

油箱	L
120mL	195
250mL	225
500mL	285

5. Bateria

4.1 Bateria

4.1.1 Instalacja i wymiana baterii

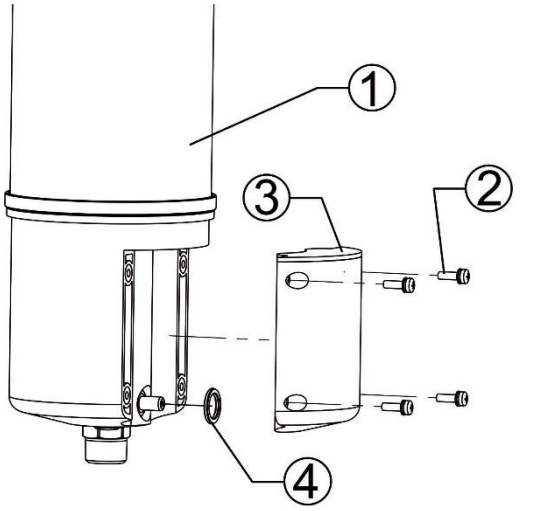

1. Pierwsza instalacja ④ za pomocą śrubokręta krzyżakowego PH2 odkręcić śruby i umieścić baterie w wyznaczonym do tego miejscu.
2. Dopasuj położenie baterii i przykręć obudowę ③ do pompy smarowania ①;
3. Za pomocą śrubokręta krzyżakowego PH2 dokręć śruby ②.
   Zalecany moment montażowy wynosi 0,8 Nm;
4. Po wykonaniu powyższych czynności uruchomić pompę smarowania, aby sprawdzić czy pompa działa poprawnie.

Uwaga

- Zabrania się demontażu baterii bez wcześniejszej oceny jej stanu oraz instalowania nieoryginalnych akumulatorów, dedykowanych do tego rodzaju pomp smarujących. Nieoryginalne akumulatory spowodują uszkodzenie pompy smarującej.

Number	Numer części	Nazwa	ILOŚĆ
1	2010110010	ALP01 jednopunktowa smarownica dozująca	1
2	2010120070	Śruby M3*8	4
		Podkładka sprężysta 3	4
		Małą podkładka 3	4
3		Obudowa baterii	1
4		Uszczelka komory baterii	1

4.1.2 Opis i użycie baterii

- Specyfikacje baterii różnią się w zależności od środowiska użytkowania;
- Żywotność baterii będzie się różnić w zależności od warunków pracy pompy, takich jak lepkość smaru i temperatura środowiska instalacji;
- Akumulator jest częścią podlegającą zużyciu i należy go wymienić podczas uzupełniania smaru;

4.2 Uruchomienie
4.2.1

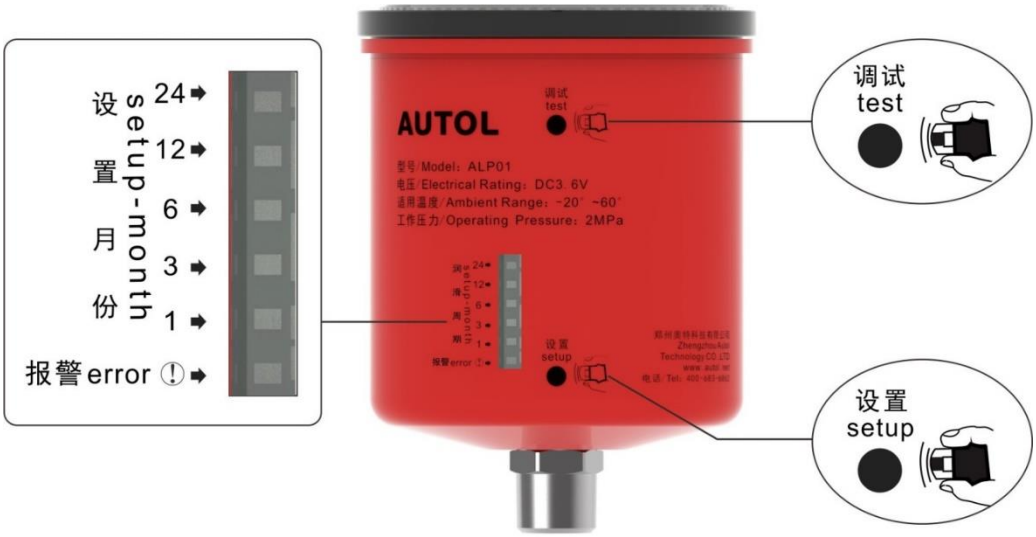

Sposób działania:
Umieść nasadkę na polu aktywacyjnym minimum 2 sekundy, zdejmij nasadkę.

Funkcja:

	Tryby	Działanie
Ustawienia	Ustawienia w cyklu miesięcznym	1. Kiedy nasadka magnetyczna w prawidłowy sposób dotknie aktywowanego pola, wchodzi w stan ustawienia a migające światło oznacza czas ustawienia smarowania. • Zakres ustawień smarowania: 1, 3, 6, 12, 24; gdy nasadka magnetyczna wygeneruje skuteczny sygnał dotykowy, zostanie ponownie wyregulowana na podstawie pierwotnie ustawionego miesiąca; • W stanie ustawień, jeśli nie zostanie naciśnięty żaden klawisz przez 10 sekund, automatycznie opuści stan ustawień
Test	Przełącz tryb pompy smarującej	1. Gdy nasadka dotyka pola, wskaźnik miesiąca lub lampka alarmowa będzie migać; 2. Nasadka prawidłowo dotknie tego pola, stan pracy i przerwy pompy smarowania zostaną przełączone

5. Instalacja uruchomienie

5.1 Wymagania dotyczące środowiska instalacji

1. Wokół pompy smarowania nie powinno być żadnych ruchomych części, które mogą przeszkodzić w prawidłowej pracy pompy bądź ją uszkodzić.
2. Upewnij się, że wokół pompy smarującej jest wystarczająca ilość miejsca do pracy (napełnianie smarem, konserwacja itp.);

Uwaga:

Przed zainstalowaniem pompy smarującej użyj ręcznej smarownicy, aby przyłącza były należycie zakonserwowane smarem i w łatwy oraz precyzyjny sposób zostały zespolone z pompą smarującą.

5.2 Zabudowa i uruchomienie

1. Przed uruchomieniem pompy smarującej ALP01 należy zdjąć korek magnetyczny i napełnić zbiornik oleju smarem przez złącze olejowe;
   a. Podczas wlewania smaru do zbiornika należy zwrócić uwagę, aby dozowany smar był oryginalnie czysty.
   b. Napełnij zbiornik oleju smarem przed uruchomieniem pompy; unikaj pracy pompy bez smaru.
2. Przed uruchomieniem pompy smarowania, użyj nasadki magnetycznej, aby potwierdzić wybór trybu pracy;
3. Po napełnieniu ustawić tryb pracy pompy i podłączyć do dedykowanego urządzenia:
   a. Przy pierwszym napełnieniu pompy smarującej należy otworzyć wylot oleju w celu odpowietrzenia pompy smarującej.
   b. Wszystkie elementy systemu (takie jak rozdzielacze progresywne, przewody, złącza itp.) muszą spełniać wymagania dotyczące maksymalnego ciśnienia w układzie smarowania.
   c. Zaleca się podłączenie zaworu bezpieczeństwa (ciśnienie robocze max 4MPa), gdy pompa smarująca jest podłączona do rozdzielacza w celu ochrony całego układu smarowania.
   d. Ze względu na różne typy smarów i różne temperatury otoczenia w miejscu montażu, podczas pierwszego uruchomienia będą występować różnice w czasie wypływu oleju z pompy smarującej.

6. Analiza błędów i rozwiązywanie problemów

Błąd	Nazwa błędu	Wyjaśnienie	Rowiązanie
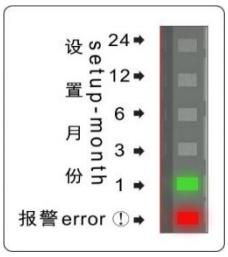	**Brak ciśnienia**	**Słaba bateria**	**Wymienić baterię**

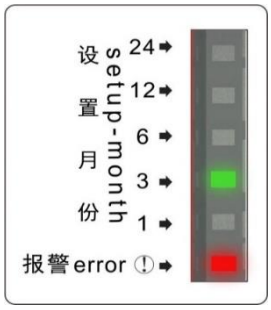	**Niewłaściwy przepływ smaru**	**Blokada silnika**	Sprawdzić i wyczyścić przewód smarujący.
		Niska temperatura. zmieniła się lepkość smaru	Usterka rozwiąże się samoczynnie.
Pompa nie smaruje		W zbiorniku znajduje się powietrze	Odpowietrzyć zbiornik
		W zbiorniku jest niewystarczający poziom smaru	Napełnić zbiornik